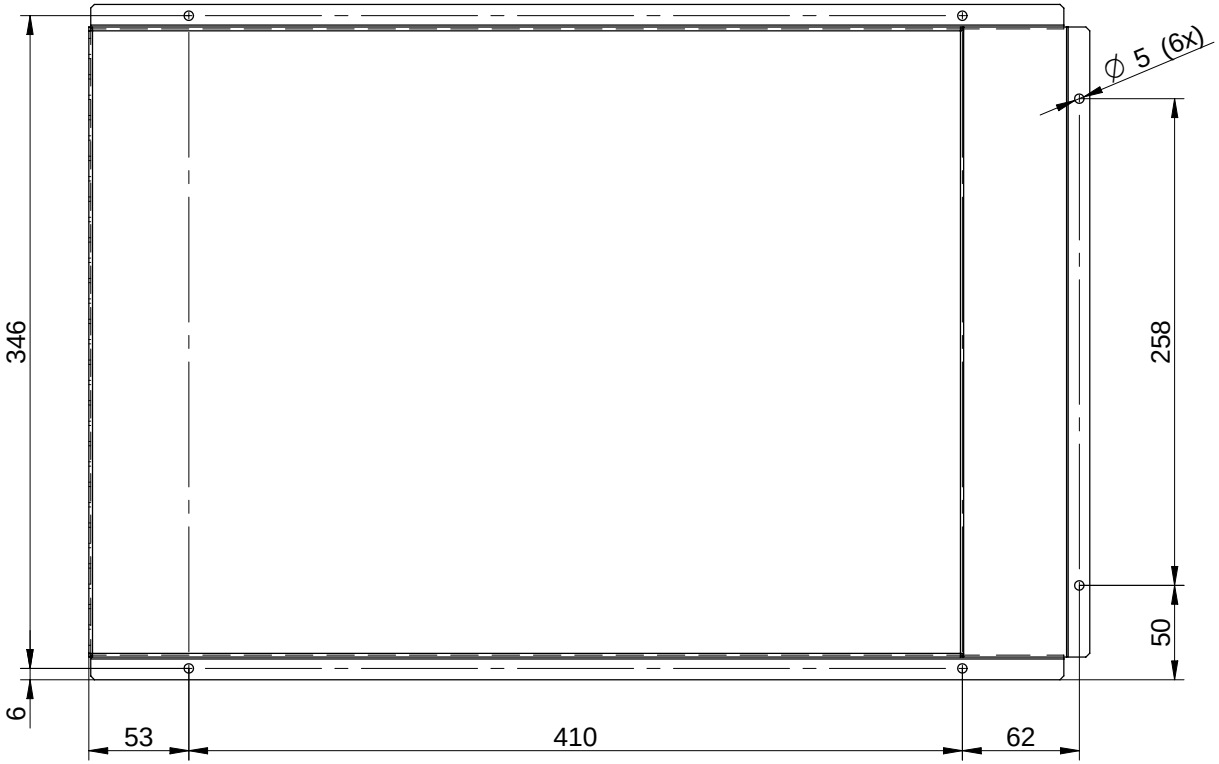

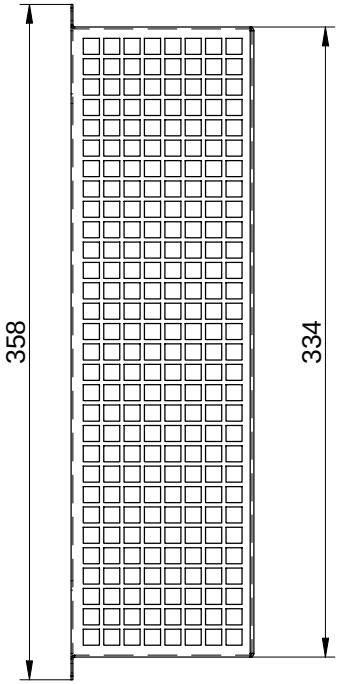

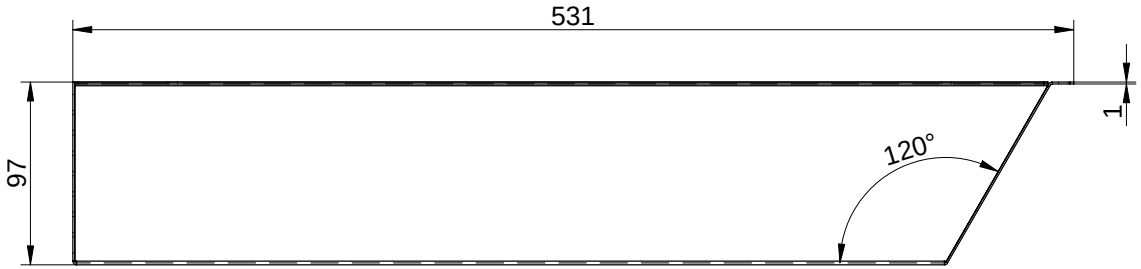

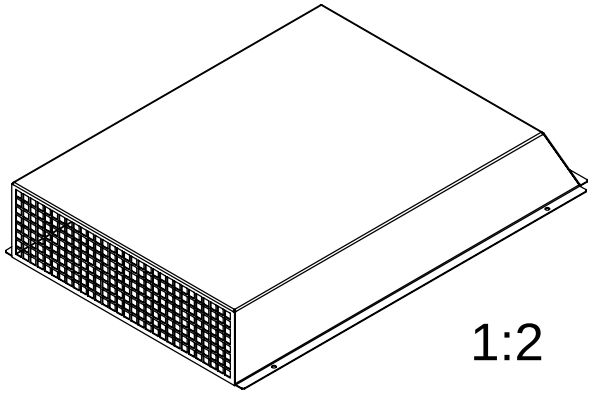

1:2

METODO DI PROIEZIONE				Foglio 1 di 1	Scala 1:1
	DISEGNATO	Cresso per produzione	Baraldi		
	Data	Descrizione modifica	Nome		
Denominazione	cuffia di protezione IP55 - FAN35		Trattamento	Verniciatura	
Codice	C12001230	Modello FAN35	Materiale	Lamiera lucida sp.1mm	
TEXA DIVISION	pavarini S.p.A. STRADA CA' BRUCIATA, 5 46020 PEGOGNAGA MANTOVA (ITALY) TEL. +39 0376-558511 www.pavarinicomponents.com		Sviluppo		
			Disegno Baraldi	Visto Baraldi	
			Data 18/09/07	Peso (kg)	
Proprietà della PAVARINI COMPONENTS S.p.A. - Non riprodurre o comunicare a terzi senza autorizzazione. Il presente documento non costituisce offerta ma solo informazione. Le caratteristiche dichiarate sono quelle di serie. Le dimensioni ed i materiali possono essere variati senza preavviso.		Tolleranze dimensionali secondo norme UNI EN 22768 salvo diversa indicazione	Sost. /	Orig. /	